Havalı süspansiyon üniteleri için GIGANT aks liftleri

Tip GL70, GL70 HD ve FB100 havalı süspansiyon üniteleri aks liftleri

1. Genel hatırlatmalar

GIGANT aks liftleri, çok akslı ünitelerde kullanılmaktadır. Bunlar havalı süspansiyon ünitelerinin tipine ve araçtaki montaj imkanlarına göre seçilir. Aks liftleri gevşek/ön montajlı teslim edilir.

Aks lifti kumandası elektronik, elektropnömatik veya pnömatik manuel veya otomatik devreye alınabilir ve aks liftinin parçası değildir.

Genelde ilk aks(lar) çift veya üç akslı ünitede kaldırılır. Bu daha uzun dingil açıklığı sayesinde daha stabil sürüş tutumu avantajını sağlamaktadır. Aynı zamanda zemin serbestliğini (araç eğimi) olumlu etkilemektedir. İlave yönlendirme akslı üç akslı ünitelerde (NL) bir sabit aks kaldırılabilir. Sabit ve ilave yönlendirme aksında (NL) 1:1 oranı burada dikkate alınmalıdır.

Örnekler:

Çift akslı ünite (2 x sabit):	Üç akslı ünite (2 x sabit + 1 x NL):
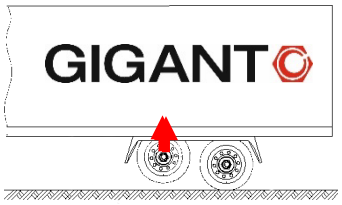	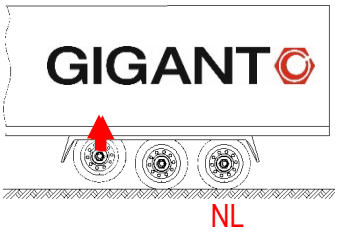
Üç akslı ünite (3 x sabit):	
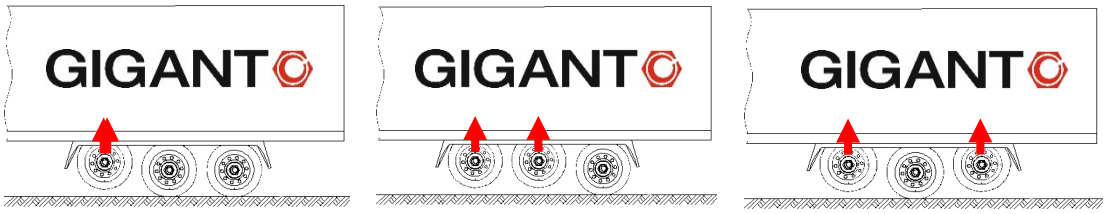	

Dikkat:

- Maks. montaj alanı ölçüleri ve asgari mesafe ölçüleri aks lifti spesifikasyonunda mutlaka dikkate alınmalı ve bunun için montaj çizimine bakılmalıdır.
- Aks lifti montajı ve montaj durumu için çizime bakılmalıdır.
- Kaplamalı bileşenlerde, montaj parçalarının montajından önce kaplamanın yeterince sertleşmesine dikkat edilmelidir!
- Yeterli zemin serbestliğine dikkat edin!
- Orta aks lifti kullanımında traversler ilgili emniyet rezervleri ile boyutlandırılmalıdır.
- BO güç devresi, aşırı yük emniyeti vs. ile ilgili yasal düzenlemeler dikkate alınmalıdır.
- Montaj ölçüleri, delme desenleri vs. için GIGANT teknik dokümantasyonuna bakılmalıdır.
- Aks lifti kumandası tedarikçisinin montaj uyarıları dikkate alınmalıdır. Gerekirse GIGANT tarafından birlikte teslim edilen pnömatik bileşenler, tedarikçi tarafından öngörülen yapı parçaları ile uyumlu hale getirilmelidir.
- Lift körüğüne giden hatta bir taşma valfi takılmalı ve 0,3 bar'lık bir kalan basınç emniyetine ayarlanmalıdır.

Tavsiye!

Sonradan aks lifti takmadan önce

- Montaj alanını inceleyin
- Havalı süspansiyon sistemi uyumluluğunu kontrol edin
- Yasal çerçeve koşullarına uyun

2. Tasarım açıklaması

2.1. Twinlift FB100 (gidon genişliği 100 mm)

Twinlift desteği sadece havalı süspansiyon montaj braketinde gerçekleşir. 1. nesil Twinlift kolu çizimdeki özelliklere göre havalı süspansiyon montaj braketine kaynaklanır. Kelepçe nedeniyle 1. nesil Twinlift sadece tek yapraklı gidona monte edilebilir. 2. nesil Twinlift gidon cıvata bağlantısı ile sabitlenir ve kelepçe olmadığı için iki yapraklı gidonlar da kaldırılabilir.

Twinlift doğrudan gidon kolu üzerinden aksı etkiler. Maks. kaldırılabilir ağırlık (aks, jant, lastik, fren silindiri vs.) için teknik belgelere bakılabilir.

1. nesil 2023 yılına kadar:
(Lift kolu kaynaklı/kelepçe)

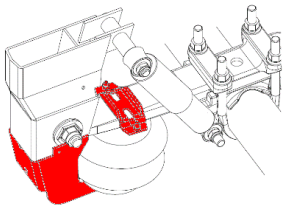

2. nesil, 2023 yılının 1. çeyreğinden itibaren
(gidon cıvata bağlantısı üzerinden montaj)

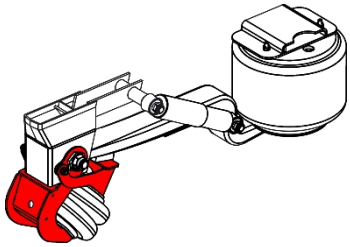

2.2. Twinlift GL70, GL70HD (gidon genişliği 70 mm)

Twinlift desteği sadece havalı süspansiyon montaj braketinde gerçekleşir. Twinlift ünitesi, havalı süspansiyon montaj braketine vidalanır.

Twinlift doğrudan gidon kolu üzerinden aksı etkiler. Maks. kaldırılabilir ağırlık (aks, jant, lastik, fren silindiri vs.) için teknik belgelere bakılabilir.

1. nesil 2022 yılına kadar:
(Ankraj plakasını montaj için sökün)

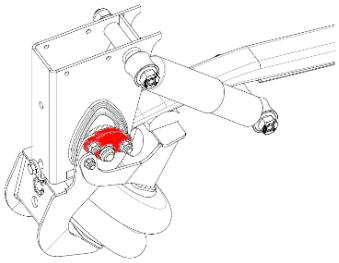

2. nesil, 2022 yılının 1. çeyreğinden itibaren
(Yan vida bağlantısı montaj için gevşetildi)

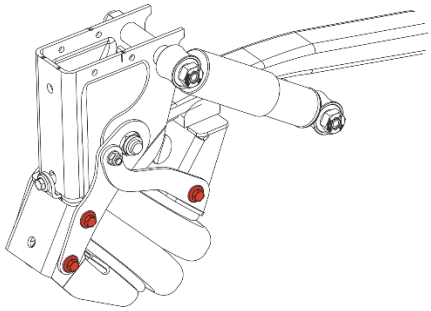

2.3. Yan aks lifti (EAL), FB100 için (gidon genişliği 100 mm)

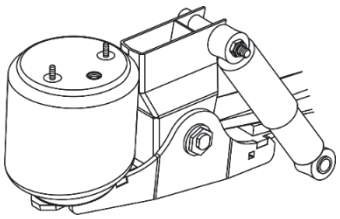

Yan aks lifti (EAL) desteği şasinin boyuna taşıyıcısında gerçekleşir. Dönüş noktası, havalı süspansiyon montaj braketindeki gidon vida bağlantısıdır. EAL sol veya sağ tarafa monte edilebilir.

EAL'nin tek taraflı etki şekli nedeniyle aks tek taraflı biraz daha aşağıda asılıdır. Bu unsur montaj tarafı seçiminde, örn. yol koşulları açısından dikkate alınmalıdır.

2.4. Aks borusu çapı 127 mm için orta aks lifti (MAL)

2.4.1. Lift kolu için askılı orta aks lifti (MAL)

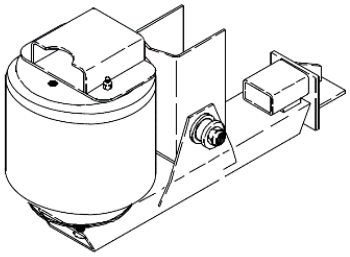

Orta aks lifti (MAL) desteği şasinin enine traversinde gerçekleşir. Dönüş noktası askıda yer almaktadır. Konsol, aks gövdesine kaynaklanır.

MAL montajı şaside aksın ortasında gerçekleşir. Gerekirse havalı süspansiyon körüğünün karşı yatağı ve askı için şaside başka enine traversler kullanılmalıdır. Konsol, GIGANT aks gövdesine kaynaklanırken kaynak talimatları dikkate alınmalıdır.

2.4.2. C profilindeki orta aks lifti (MAL-C)

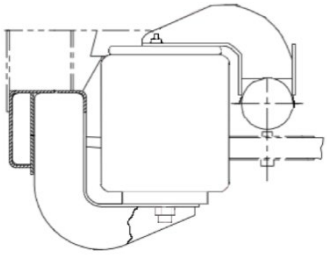

Orta aks lifti (MAL-C) desteği C profili enine traversinde, kaynaklanmış körük taşıyıcı aracılığıyla gerçekleşir. Lift bomu, aks gövdesine kaynaklanmıştır. Aks, körük taşıyıcı ve lift bomu arasına monte edilen havalı süspansiyon körüğü ile yukarı bastırılır.

MAL-C montajı, aks ve C profili enine travers ortasında gerçekleşir. Kaynak sırasında kaynak talimatları dikkate alınmalıdır.

2.4.3. Lift kollu orta aks lifti (MAL) aks gövdesine kaynaklı

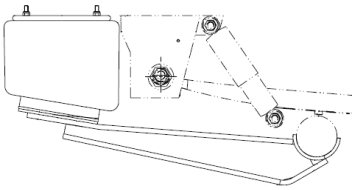

Orta aks lifti (MAL) desteği, şaside enine traversteki havalı süspansiyon körüğü aracılığıyla gerçekleşir. Dönüş noktası gidon gözünde yer almaktadır. Lift kolu, aks gövdesine kaynaklanır.

MAL montajı şaside aksın ortasında gerçekleşir. Gerekirse havalı süspansiyon körüğünün karşı yatağı için şaside bir enine travers kullanılmalıdır. Lift kolunu GIGANT aks gövdesine kaynaklarken kaynak talimatları dikkate alınmalıdır.

2.4.4. Kablo çekmeli orta aks lifti (MAL)

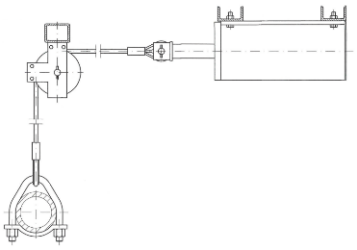

Aks bir halat ile saptırma makaraları üzerinden yukarı çekilir. Çekme tertibatı olarak bir pnömatik silindir kullanılır. Bu özel model alanın çok kısıtlı olduğu yerlerde kullanılır.

Pnömatik silindir uzunlamasına yönde şasinin ortasına vidalanır (öneri 80 mm U profili). Saptırma makarası yuvası da şasiye sabitlenir (öneri 80x6mm kare boru).

Dikkat:

Tüm aks liftlerinin güvenli işletimi için ilgili AB ve ulusal yönetmeliklere uygun bir devre kullanılmalıdır.

Tavsiye!

Kaldırılan lastiğin altında yeterli boşluk olması için GIGANT en az 100 mm'lik bir kaldırma strokunun (sürüş yüksekliği ve çizimlerde belirtilen EH_{Lift} bilgisini dikkate alarak) ayarlanmasını önerir.

3. Kaynak bilgileri ( ) Montaj bileşenleri

Havalı süspansiyon üniteleri GL70, GL70 HD ve FB100 Nesil 2 için Twinlift dışında montaj bileşenleri şasiye kaynaklanmalıdır. Bir istisna tek taraflı aks liftinde (EAL) ve orta aks liftinde (MAL) havalı süspansiyon körüğünün sabitlenmesinde, havalı süspansiyon körüğünün şaside desteği bir vida bağlantısı için yeterli olduğunda söz konusu olabilir.

Önemli!

- Kaynak cihazının sıkıştırma kontağı (topraklama) aks bileşenlerine bağlanmayarak yatak hasarları önlenir.
- Yönlendirme gidonuna bir sıkıştırma kontağı (topraklama) takılmasına ve kaynak yapılmasına izin verilmez.
- Kaynak çalışmaları sırasında yönlendirme gidonlarını ve havalı süspansiyon körüklerini kaynak boncuklarından, elektrotlardan ve kaynak maşalarından koruyun.
- Bileşenlerin köşe kenarlarında 20 mm'de punta kaynağına veya kaynak dikişi başlangıcına izin verilmez.
- Kaynak dikişleri DIN EN ISO 5817'nin B değerlendirme grubuna uygun olarak yapılmalıdır. Kaynak dikişlerinin uygulaması kaynak yapılacak bileşenlerin çizimlerine göre yapılmalıdır.
- Yanık çentikleri ve uç kraterleri önlenmelidir.
- Kaynak yaparken GIGANT bileşenlerinin malzeme özellikleri dikkate alınmalıdır. Körük plakaları (kaynak edilmiş U profili ile ve olmadan) 3235JR malzemeden üretilmiştir.
- **Kaynak ile ilgili bilgiler için (kaynak dikişi, kaynak dikişi uzunluğu vs.) montaj çizimine bakın!**

3.1 Havalı süspansiyon montaj braketindeki lift kolu – Twinlift FB100 Nesil 1

Montaj ölçüleri / kaynak dikişi bilgileri:

Genel kaynak bilgilerine ve montaj çizimi bilgilerine uyulmalıdır!

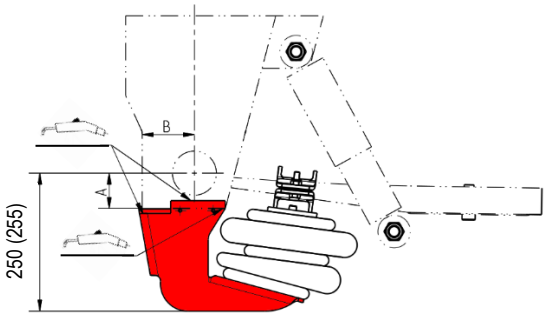

Ölçü A = 65 ± 5 mm
Ölçü B = 100 ± 5 mm
Havalı süspansiyon montaj braketi genişliği: 127 ± 2 mm

Önemli!

Havalı süspansiyon körüklerini ve gidonu kaynak sıçramalarından ve aşırı ısıdan koruyun!

Twinlift'i C profili ile bir havalı süspansiyon montaj braketine kaynaklarken "Havalı süspansiyon montaj braketindeki küçük konik burç ortası" ile "Lift kolu alt kenarı" arası mesafe ölçüsü 250 mm'den 255 mm'ye değişir.

3.2 Araç şasisindeki körük plakası / körük üst yapısı – Tek taraflı aks lifti (EAL) / Orta aks lifti (MAL)

Körük plakası ve körük üst yapı malzemesi:	1.0037 ≙ S235 JR ≙ ST 37-2
MSH profilinin malzemesi:	1.0116 ≙ S235 J2 G3 ≙ ST37-3

Genel kaynak bilgilerine ve montaj çizimi bilgilerine uyulmalıdır!

Önemli!

Havalı süspansiyon körüklerini kaynak sıçramalarından ve aşırı ısıdan koruyun!

- Körüğün takılmasına ilişkin ölçüler için havalı süspansiyon setinin montaj çizimine bakın
- Matkap delikleri: DIN ISO 273'e göre
- DIN ISO 2768m'ye göre delik aralıkları

Flanş plakası tasarlanırken şasi taşıyıcısının yük taşıma kapasitesi dikkate alınmıştır.

Flanş plakası, karşı yatağın kenarından 85 mm taşabilir. Ancak flanş plakası kenarının çevresinin toplam %40'ı yine de doğrudan karşı yatak üzerinde desteklenmelidir.

Körük uygun şekilde desteklenmediğinde, havalı süspansiyon körüğündeki hasarlar için garanti verilmez.

Tavsiye

- Havalı süspansiyon körüğü Ø 300 mm: En az 200 x 245 x 6 mm'lik körük plakası/üst yapısı
- Havalı süspansiyon körüğü Ø 360 mm: En az 200 x 305 x 6 mm'lik körük plakası/üst yapısı

W1+W2=maks. 220°

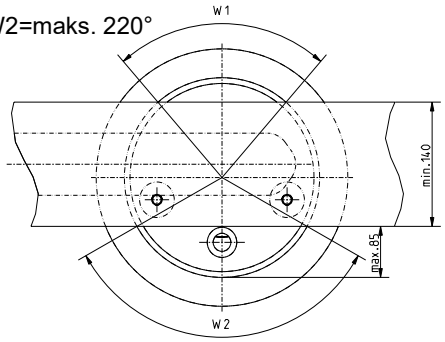

Havalı süspansiyon körüğü hizalaması ve çıkıntısı

3.3 Araç şasisindeki askı – orta aks lifti (MAL)

Askı malzemesi MAL: 1.0037 ≙ S235 JR ≙ ST 37-2

Montaj ölçüleri / kaynak dikişi bilgileri:
Genel kaynak bilgilerine ve montaj çizimi bilgilerine uyulmalıdır!
AL/ALs, X ve Y montaj ölçüleri için orta aks lifti montaj çizimine bakılmalıdır.

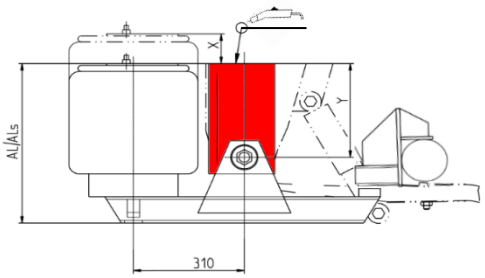

Önemli!
Havalı süspansiyon körüklerini ve gidonu kaynak sıçramalarından ve aşırı ısıdan koruyun!

3.4 Aks gövdesindeki konsol – Orta aks lifti (MAL)

Montaj ölçüleri / kaynak dikişi bilgileri:
Genel kaynak bilgilerine ve montaj çizimi bilgilerine uyulmalıdır!
Z montaj ölçüsü için orta aks lifti montaj çizimine bakılmalıdır.

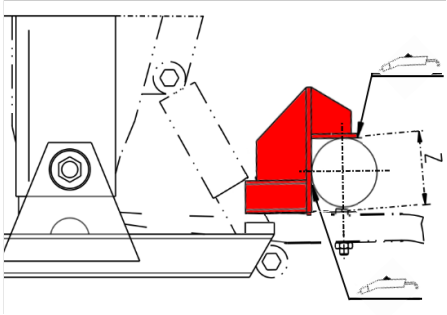

Önemli!
Havalı süspansiyon körüklerini ve gidonu kaynak sıçramalarından ve aşırı ısıdan koruyun!

3.5 C profilindeki körük taşıyıcı – Orta aks lifti (MAL-C)

Montaj ölçüleri / kaynak dikişi bilgileri:
Genel kaynak bilgilerine ve montaj çizimi bilgilerine uyulmalıdır!
Montaj ölçüleri için montaj çizimine bakılmalıdır.

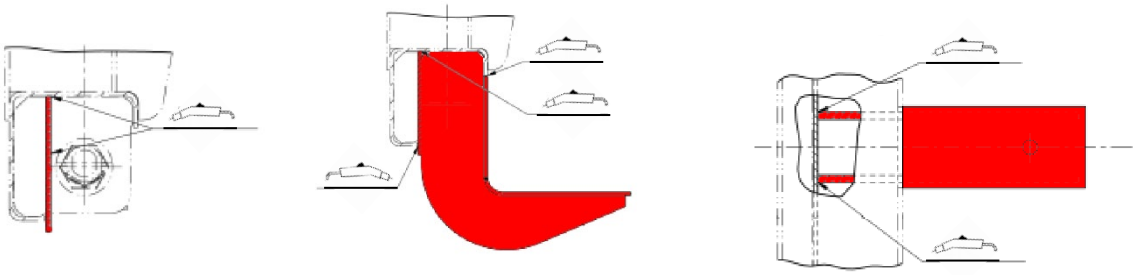

Önemli!
Havalı süspansiyon körüklerini ve gidonu kaynak sıçramalarından ve aşırı ısıdan koruyun!

3.6 Aks gövdesindeki havalı süspansiyon körüğü lift kolu bomu – Orta aks lifti (MAL-C)

Montaj ölçüleri / kaynak dikişi bilgileri:
Genel kaynak bilgilerine ve montaj çizimi bilgilerine uyulmalıdır!
B ve Y montaj ölçüleri için montaj çizimine bakılmalıdır.

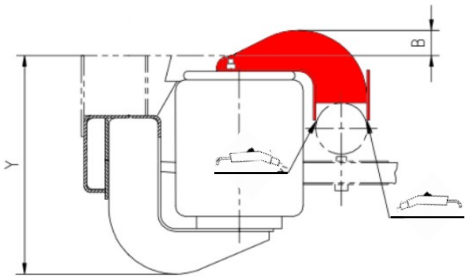

Önemli!
Havalı süspansiyon körüklerini ve gidonu kaynak sıçramalarından ve aşırı ısıdan koruyun!

3.7 Aks gövdesindeki lift kolu – Orta aks lifti (MAL) lift kolu ile aks gövdesine kaynaklı

Montaj ölçüleri / kaynak dikişi bilgileri:
Genel kaynak bilgilerine ve montaj çizimi bilgilerine uyulmalıdır!
Montaj ölçüsü 77 mm veya 88 mm (lift koluna bağlı) için orta aks lifti montaj çizimine bakılmalıdır.

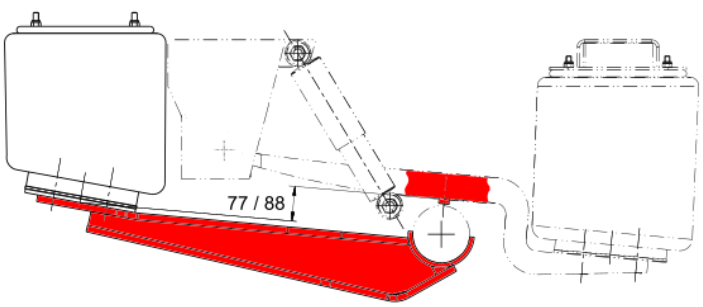

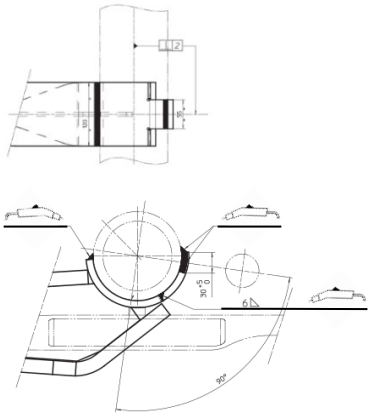

Önemli!
Havalı süspansiyon körüklerini ve gidonu kaynak sıçramalarından ve aşırı ısıdan koruyun!

3.8 Araç şasisindeki askı – kablo çekmeli orta aks lifti (MAL)

Pnömatik silindir sabitlemesi için montaj ölçüleri ve pnömatik silindir sabitlemesi için delik ölçüsü için kablo çekmeli orta aks lifti (MAL) montaj çizimine bakılmalıdır. GIGANT, DIN 1026 uyarınca 80 mm genişliğinde bir U-profili önermektedir.

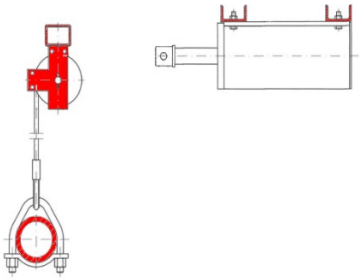

Saptırma makarası aks gövdesi üzerinde, çekme halatı ortada ve dikey olarak aks gövdesi üzerinden aks süspansiyonunu karşılayacak şekilde sabitlenmelidir. GIGANT, EN 10219 uyarınca bir 80 x 6 mm kare boru önermektedir.

Uyarı:
U profili, kare boru ve vidalı bağlantı teslimat kapsamına dahil değildir.

4. Aks liftleri montajı

Aks lifti montajı için basınçlı hava sistemine bağlantı gereklidir. Tek taraflı aks liftinde ayrıca gidon vida bağlantısı sökülmelidir.

Önemli!

- Kaymasını önlemek için aracı düz ve sağlam bir zemine yerleştirin.
- Fren ve hava besleme hatlarını çekici araçtan ayırın, gerekirse tekerleği sökün.
- Gidon vida bağlantısını sökerken, kazaları önlemek için aracı şasiden krikoyla kaldırın.
- Gerekirse aksı veya yapı parçalarını kaldırın ve kazaya karşı güvenli şekilde destekleyin.
- Sıkma torku için sondaki tabloya bakın.
- Aks lifti kurulumundan sonra bir fonksiyon testi yapılmalıdır!

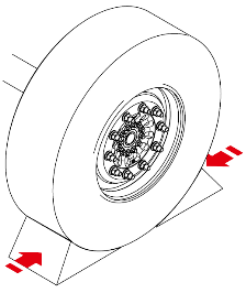

4.1 Twinlift FB100

4.1.1 Nesil 1 (kaynaklı lift kolu)

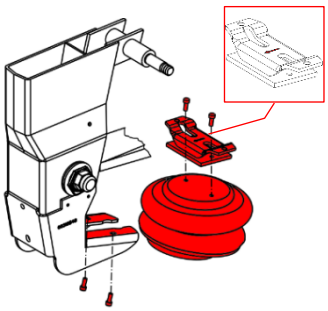

[1] Alttaki kelepçeyi 2 vida ile iki katlanır körüğe monte edin ve torkla (bkz. Tablo) sıkın.

🛠 SW 17

! Alt kelepçe üzerindeki ok, sürüş yönünü göstermektedir
! Hava bağlantısını iki katlanır körüğe monte edin. Bağlantı dişi M16x1,5

[3] İki katlanır körüğü, hava bağlantısı lift koluna doğru oturtun ve 2 vidayı torkla (bkz. Tablo) sıkın.

🛠 SW 13

[4] Kauçuk ara katmanları gidonun etrafına yerleştirin ve üst kelepçeyi 2 vida ile emniyet somununa bağlayın ve hafifçe sıkın.

🛠 SW 17

Önemli:
Gidon ve kelepçe arasında hiçbir temas olmamalıdır!

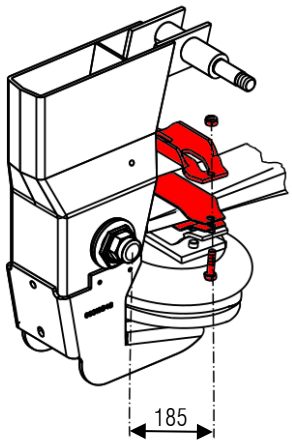

[5] Kelepçeyi gidon cıvatası ortasına 185 mm'lik mesafe ölçüsüne hizalayın ve torkla (bkz. Tablo) sıkın.

🛠 SW 17

[6] İki katlanır körüğü basınçlı hava sistemine üretici talimatlarına göre bağlayın

! maks. çalışma basıncı montaj çizimi uyarınca

Uyarı:
Gerekirse GIGANT tarafından birlikte teslim edilen pnömatik bileşenleri pnömatik kumanda tedarikçisinin talimatları ile karşılaştırın.

[7] Fonksiyon testi gerçekleştirin.

4.1.2 Nesil 2 (vidalı lift kolu)

[1] Hava bağlantısını iki katlanır körüğe monte edin

! Dişli bağlantı: R ¼"

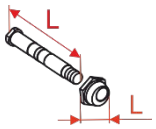

[2] İlk montaj sırasında birlikte teslim edilen daha uzun gidon cıvataları (U=182 mm), daha uzun eksantrik somunları (U=32 mm) ve ara pullar temin edin!

Uyarı:
Sonradan takma işlemi sırasında gidon cıvata bağlantısını sökün ve gidonu indirin, gidon cıvata bağlantısını ve ara pulları imha edin.

🛠 SW 41

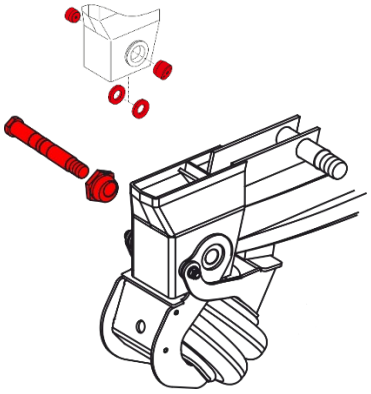

[3] Yeni ara pulları, havalı süspansiyon montaj braketinin iç tarafına mıknatısla (700090015) sabitleyin.

[4] Gidonu kaldırın, mıknatıslı tutucuyu çıkarın ve gidon cıvata montajı için hizalayın!

[5] Aks liftini konumlandırın ve gidon cıvatasını (U=182 mm) yerleştirilmiş eksantrik somun (U=32 mm) ile geçirin.

! Gidon cıvatası, eksantrik somun ve eksantrik burçlar kesinlikle gressiz olmalıdır!

Uyarı:
Gerekirse gidon cıvatası dişlisinin hasar görmemesi için yeniden ayarlayın.

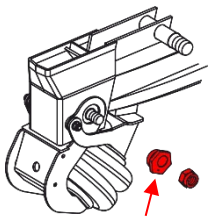

[6] İkinci eksantrik somunu takın ve emniyet somunu ile emniyete alın.

[7] Eksantrik somunların üzerindeki işaretleri 06:00'a hizalayın ve emniyet somununu 200 Nm ön sıkma torku ile sıkın.

🛠 SW 41

[8] Rot ayarı → **5. Manuel rot ayarı, S.12**

[9] İki katlanır körüğü basınçlı hava sistemine üretici talimatlarına göre bağlayın.

! maks. çalışma basıncı montaj çizimi uyarınca

[10] Fonksiyon testi gerçekleştirin

4.2 Twinlift GL70, GL70HD

4.2.1 Nesil 1 (ankraj plakasını sökün)

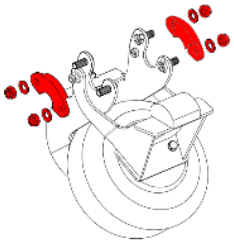

[1] Hava bağlantısını iki katlanır körüğe monte edin

! Dişli bağlantı: R ¼"

[2] Ankraj plakalarını sökün

🛠 SW 22

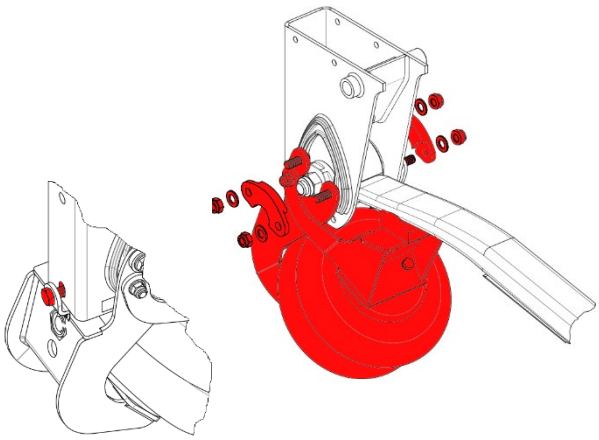

[3] Aks liftini, gidon vida bağlantısına konumlandırın ve ankraj plakalarını takın. Pulları geçirin ve emniyet somunlarını sıkma torkuyla (bkz. Tablo) sıkın.

🛠 SW 22

[4] Aks liftini sürüş yönünde öne bastırın ve emniyet vidasını havalı süspansiyon montaj braketindeki uzun deliğin önünde konumlandırın ve torkla (bkz. Tablo) sıkın.

🛠 SW 22

[5] İki katlanır körüğü basınçlı hava sistemine üretici talimatlarına göre bağlayın.

! maks. çalışma basıncı montaj çizimi uyarınca

[6] Fonksiyon testi gerçekleştirin

4.2.2 Nesil 2 (lift kolu vidaları çözüldü)

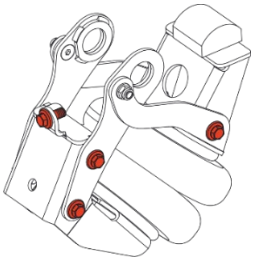

[1] Hava bağlantısını iki katlanır körüğe monte edin

! Dişli bağlantı: R ¼"

[2] Lift kolundaki vidalar teslimat durumunda çözülmüştür

[3] Lift kolunun çözülen yan parçalarını katlayarak açın ve önce tek taraflı gidon cıvata bağlantısının somunu üzerine yerleştirin

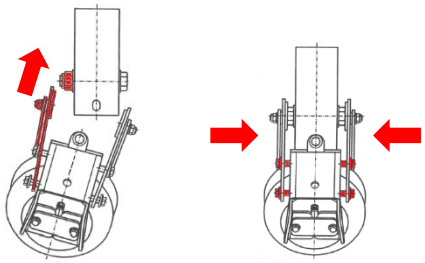

[4] Ardından aks liftini döndürün ve lift kolunu vida kafası üzerinden havalı süspansiyon montaj braketine bastırın ve vidaları torkla (bkz. Tablo) sıkın.

🛠 SW 18

[5] Aks liftini sürüş yönünde öne bastırın ve emniyet vidasını havalı süspansiyon montaj braketindeki uzun deliğin önünde konumlandırın ve torkla (bkz. Tablo) sıkın.

🛠 SW 18

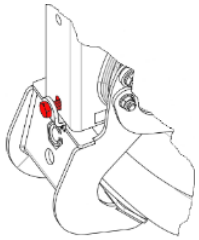

[6] İki katlanır körüğü basınçlı hava sistemine üretici talimatlarına göre bağlayın.

! maks. çalışma basıncı montaj çizimi uyarınca

[7] Fonksiyon testi gerçekleştirin

4.3 Yan aks lifti EAL ve EAL-T

[1] Gerekirse tekerleği sökün

[2] Gidon cıvatasını çözün

🛠 SW 41

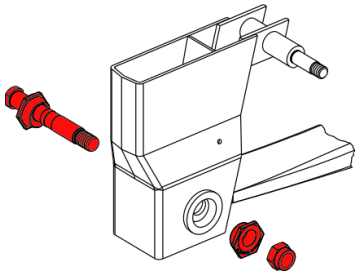

[3] Emniyet somununu, eksantrik somununu ve gidon cıvatasını sökün ve imha edin!

! Gidonu daha sonraki montaj için kazaya karşı güvenli pozisyonda tutun!

[4] Uzun eksantrik somununu gidon cıvatasının üzerine itin.

! Gidon cıvatası, eksantrik somunu ve eksantrik burçları kesinlikle gressiz olmalıdır!

[5] Lift kolunu pozisyona getirin ve gidon cıvatasını geçirin

[6] Uzun eksantrik somunu takın ve yeni emniyet somununu vidalayın ve 200 Nm ön sıkma torku ile sıkın.

[7] Havalı süspansiyon körüğünü lift koluna öngörülen torkla (bkz. Tablo) monte edin.

🛠 SW 30

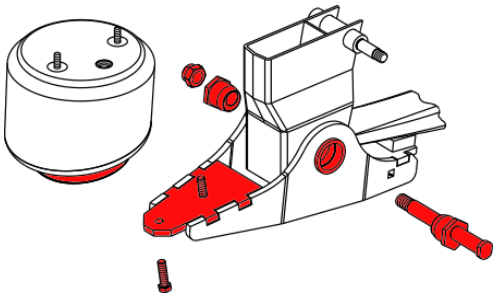

! Kare boru olarak lift kolunda adaptör kovanını, emniyet somununu vidalamadan önce havalı süspansiyon körüğünün saplaması üzerine geçirin!

[8] Havalı süspansiyon körüğünün M12 saplama cıvatasını emniyet somunları ile şasiye öngörülen torkla (bkz. Tablo) monte edin.

🛠 SW 19

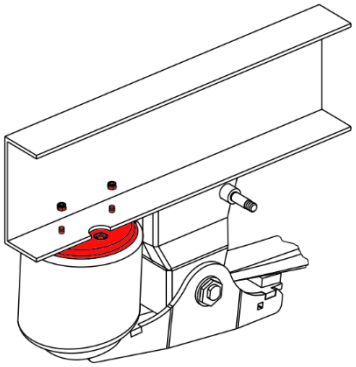

[9] Rotu ayarlayın → **5. Manuel rot ayarı, S.12**

[10] Havalı süspansiyon körüğünü basınçlı hava sistemine üretici talimatlarına göre bağlayın.

! maks. çalışma basıncı montaj çizimi uyarınca.

[11] Fonksiyon testi gerçekleştirin

4.4 Orta aks lifti MAL ve MAL-T

[1] Askı burçlarını GIGANT gresle yağlayın

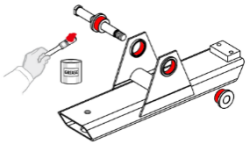

[2] Yatak burcunu gidon cıvatasına geçirin

[3] Lift kolunu askıda pozisyona getirin ve gidon cıvatasını geçirin.

[4] Gidon cıvatası dişlisini temizleyin

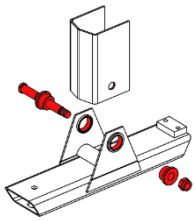

[5] Yatak burcunu takın ve emniyet somununu öngörülen torkla (bkz. Tablo) sıkın.

🛠 SW 32 / SW 41

[6] Havalı süspansiyon körüğünü lift koluna öngörülen torkla (bkz. Tablo) monte edin

🛠 SW 30 / SW24

! Adaptör kovanını, emniyet somununu vidalamadan önce havalı süspansiyon körüğünün saplaması üzerine geçirin!

[7] Havalı süspansiyon körüğünün M12 saplama cıvatasını emniyet somunları ile şasiye öngörülen torkla (bkz. Tablo) monte edin.

🛠 SW 19

! Madde 3.2 dikkate alın – flanş plakası temas yüzeyi!

[8] Havalı süspansiyon körüğünü basınçlı hava sistemine üretici talimatlarına göre bağlayın.

! maks. çalışma basıncı montaj çizimi uyarınca.

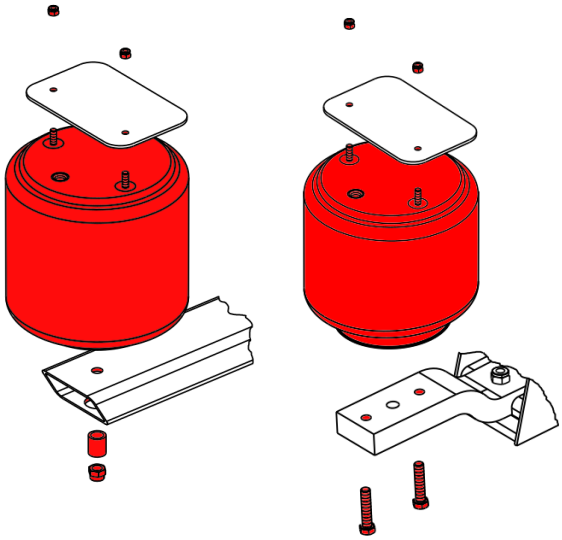

4.5 C profilindeki orta aks lifti (MAL-C)

[1] Havalı süspansiyon körüğünü körük taşıyıcısına öngörülen torkla (bkz. Tablo) monte edin.

🛠 SW 30

[2] Havalı süspansiyon körüğünün M12 saplama cıvatasını emniyet somunları ile lift bomuna öngörülen torkla (bkz. Tablo) monte edin.

🛠 SW 19

! Madde 3.2 dikkate alın – Flanş plakası temas yüzeyi!

[3] Havalı süspansiyon körüğünü basınçlı hava sistemine üreticinin talimatlarına göre bağlayın.

! maks. çalışma basıncı montaj çizimi uyarınca

[4] Fonksiyon testi gerçekleştirin

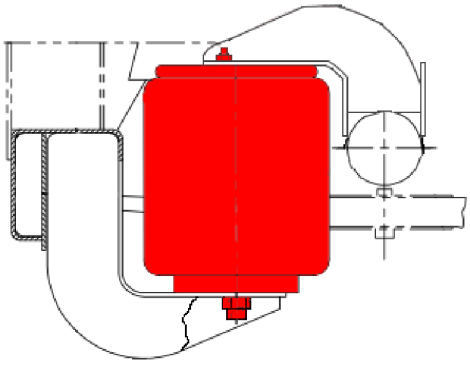

4.6 Lift kollu orta aks lifti (MAL) aks gövdesine kaynaklı

[1] Havalı süspansiyon körüğünü lift koluna monte edin

🛠 SW 24

[2] Havalı süspansiyon körüğünün M12 saplama cıvatasını emniyet somunları ile şasiye öngörülen torkla (bkz. Tablo) monte edin.

🛠 SW 19

! Madde 3.2 dikkate alın – flanş plakası temas yüzeyi!

[3] Havalı süspansiyon körüğünü basınçlı hava sistemine üretici talimatlarına göre bağlayın.

! maks. çalışma basıncı montaj çizimi uyarınca

[4] Fonksiyon testi gerçekleştirin

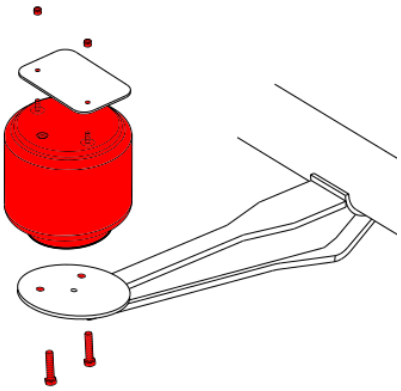

4.7 Kablo çekmeli orta aks lifti (MAL)

[1] Pnömatik silindiri brakete vidalayın

GIGANT önerisi: M12 (8.8) 🛠 SW 19

[2] Çelik halatı pnömatik silindire monte edin, cıvatalayın ve kopilya ile emniyete alın.

GIGANT önerisi: Çelik halat 6x19+1 Ø12 mm EN12385 uyarı

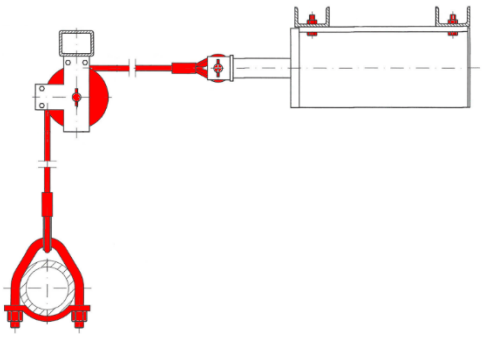

[3] Çelik halatı saptırma makarası ile brakete monte edin, cıvatalayın ve kopilya ile emniyete alın.

[4] Aks süspansiyonunu aks gövdesine monte edin, bu sırada emniyet somunlarını eşit şekilde ve dönüşümlü olarak tanımlanan sıkma torkuna kadar (bkz. Tablo) sıkın.

🛠 SW 30

[5] Çelik halatı aks süspansiyonuna monte edin

! Çelik halat, saptırma makarasından aks süspansiyonuna dikey seyretmelidir!

[6] Fonksiyon testi gerçekleştirin

5. Rot ayarı

Rot ayarı GL70, GL70HD, GL70 L için ve FB100 için havalı süspansiyon üniteleri montaj yönergelerinde bulunabilir.

- GN0040 – Havalı süspansiyon ünitesi FB100
- GN0031 – Havalı süspansiyon üniteleri GL70 | GL70HD | GL70 L

Montaj yönergelerini GIGANT web sayfasında Service\Downloads\Einbaurichtlinien (Servis/İndirmeler/Montaj yönergeleri) bölümünden indirebilirsiniz.

6. Bilgilerden sapmalar

Öngörülen ölçülerden ve izin verilen yüklerden sapmalara zorlayan araç tasarımları vardır. Bu sapmalar için GIGANT GmbH ile görüşülmelidir.

7. Önerilen sıkma torkları

Kullanım	Şekil	Dişli	Sıkma torku
Gidon cıvatası (Twinlift FB 100 Nesil 2 / EAL / EAL-T)	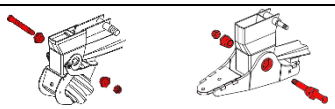	M27 x 1,5	575 Nm ± 25 Nm
Gidon cıvatası (MAL / MAL-T)	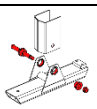	M27 x 1,5	575 Nm ± 25 Nm
Roll körük dişli pim (EAL / EAL-T / MAL / MAL-T / MAL-C)	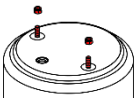	M12	55 Nm ± 5 Nm
Roll körük çekme kolu (EAL / EAL-T / MAL / MAL-T / MAL-C)	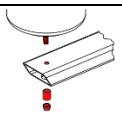	M20	275 Nm ± 25 Nm
Roll körük piston taban plakası (EAL / EAL-T / MAL / MAL-T)	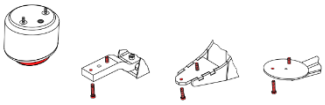	M16	280 Nm ± 10 Nm

Kullanım	Şekil	Dişli	Sıkma torku
Kelepçe – iki katlanır körük (Twinlift FB100 Nesil 1)		M8	25 Nm ± 5 Nm
İki katlanır körük – Lift kolu (Twinlift FB100 Nesil 1)		M8	25 Nm ± 5 Nm
Kelepçe vida bağlantısı (Twinlift FB100 Nesil 1)	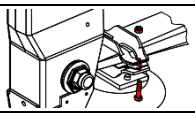	M10	43 Nm ± 3 Nm
Havalı süspansiyon montaj braketi sabitleme vidası (Twinlift GL70: Nesil 1 + 2)		M14	80 Nm ± 5 Nm
Lift kolu vidaları (Twinlift GL70: Nesil 2)	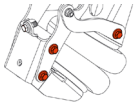	M14	120 Nm ± 10 Nm
Ankraj plakası emniyet somunları (Twinlift GL70: Nesil 1)	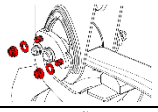	M14	120 Nm ± 10 Nm
Aks süspansiyonu (Kablo çekmeli aks lifti)	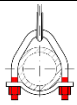	M20	280 Nm

Önemli!

Kullanılan emniyet somunları ve gidon cıvataları her sökme işleminden sonra yeni bileşenler ile değiştirilmelidir.

Bu montaj talimatları, satış ve teslimat koşullarımızın bir parçasıdır. Uyulmaması durumunda, hasar durumunda garanti taleplerini reddetmemiz gerekir. Belirtilen aks yükleri aşılmamalıdır. Montaj çizimlerindeki ağırlık merkezi yüksekliklerine ve uyarılara uyulmalıdır. Tasarım sırasında, bir yarı römork söz konusu olduğunda, römork yükünün çekici aracın römork bağlantısı üzerinden dengelenmesi gerektiği dikkate alınmalıdır. Özellikle araç alçaltılmış durumdayken lastikler ve aks bileşenleri için yeterli boşluk bırakılmasına dikkat edilmelidir.

-	4	Madde 5 Rot ayarı için üst düzey montaj yönergelerine atıfta bulunulmuştur	2023.05.25	HU
303286084	3	Ek Twinlift FB100 Nesil 2 / CI uyarlandı	2023.02.16	HU
P150	2	Aks lifti GL70 Nesil 2 eki	2021.12.07	HU
303256657	1	2.3 Şekiller/tanımlama güncellendi	2019.12.11	HU
-	0	Yeni düzenleme	2019.03.05	HU
Değişiklik numarası	İçinde kiler	Değişiklik açıklaması	Tarih	İmza

Düzenleme/Kontrol:	Onay:
2023.05.25 HU Tarih İmza	2023.06.12 AK Tarih İmza